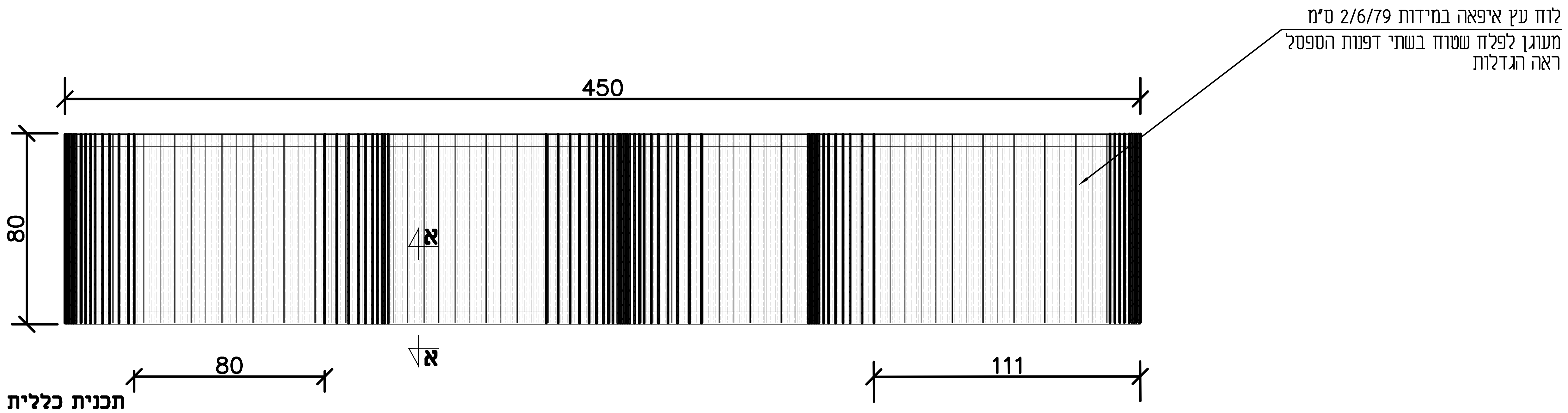
לוח עץ איפאה במידות 2/6/79 ס"מ
מעוגן לפלח שטוח בשתי דפנות הספסל
ראה הגדלות
450
80
א
א
80
111

תכנית כללית קנמ 1:20

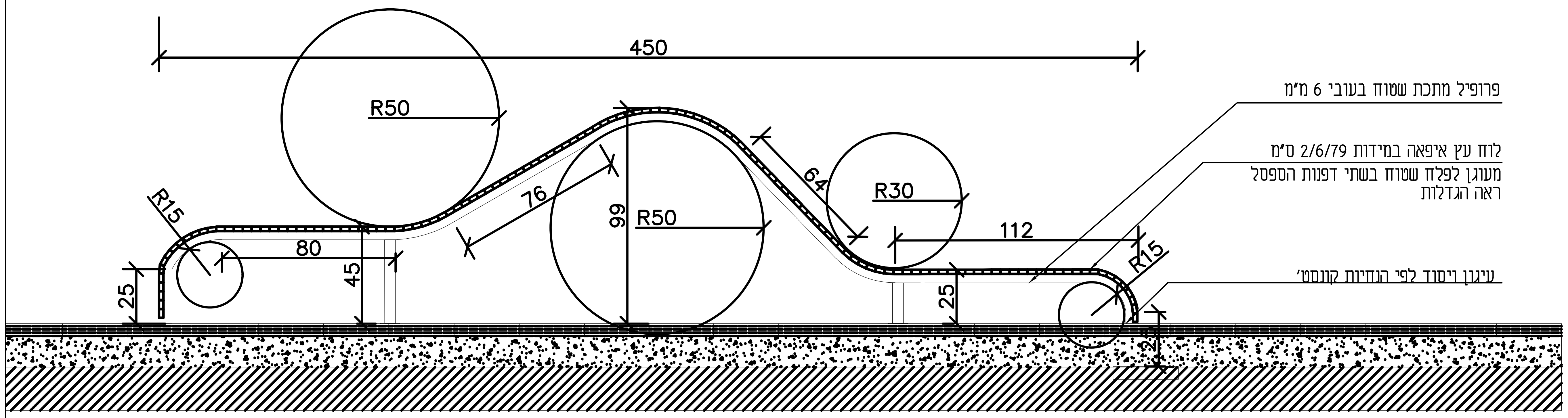
450
R50
R15
80
25
45
76
99
R50
64
R30
112
25
R15
2.5
פרופיל מתכת שטוח בעובי 6 מ"מ
לוח עץ איפאה במידות 2/6/79 ס"מ
מעוגן לפלח שטוח בשתי דפנות הספסל
ראה הגדלות
עיגון ויסוד לפי הנחיות קונסט'

תכנית כללית קנמ 1:20

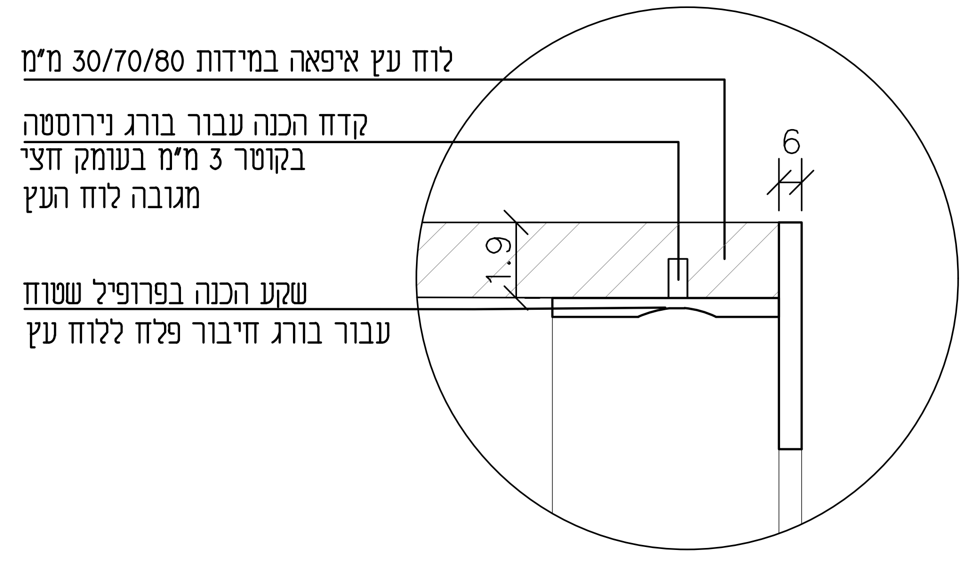
לוח עץ איפאה במידות 30/70/80 מ"מ
קדח הכנה עבור בורג נירוסטה
בקוטר 3 מ"מ בעומק חצי
מגובה לוח העץ
6
1.9
שקע הכנה בפרופיל שטוח
עבור בורג חיבור פלח ללוח עץ

חתך מוגדל א-א, שלב א
קנ"מ 1:2

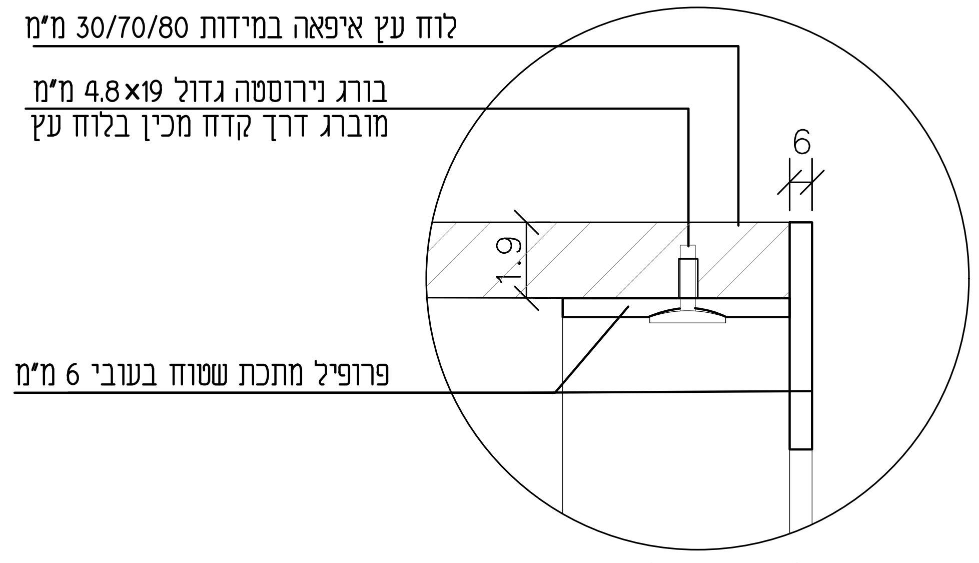
לוח עץ איפאה במידות 30/70/80 מ"מ
בורג נירוסטה גדול 4.8×19 מ"מ
מוברג דרך קדח מכין בלוח עץ
6
1.9
פרופיל מתכת שטוח בעובי 6 מ"מ

חתך מוגדל א-א , שלב ב
קנ"מ 1:2

תלת מימד

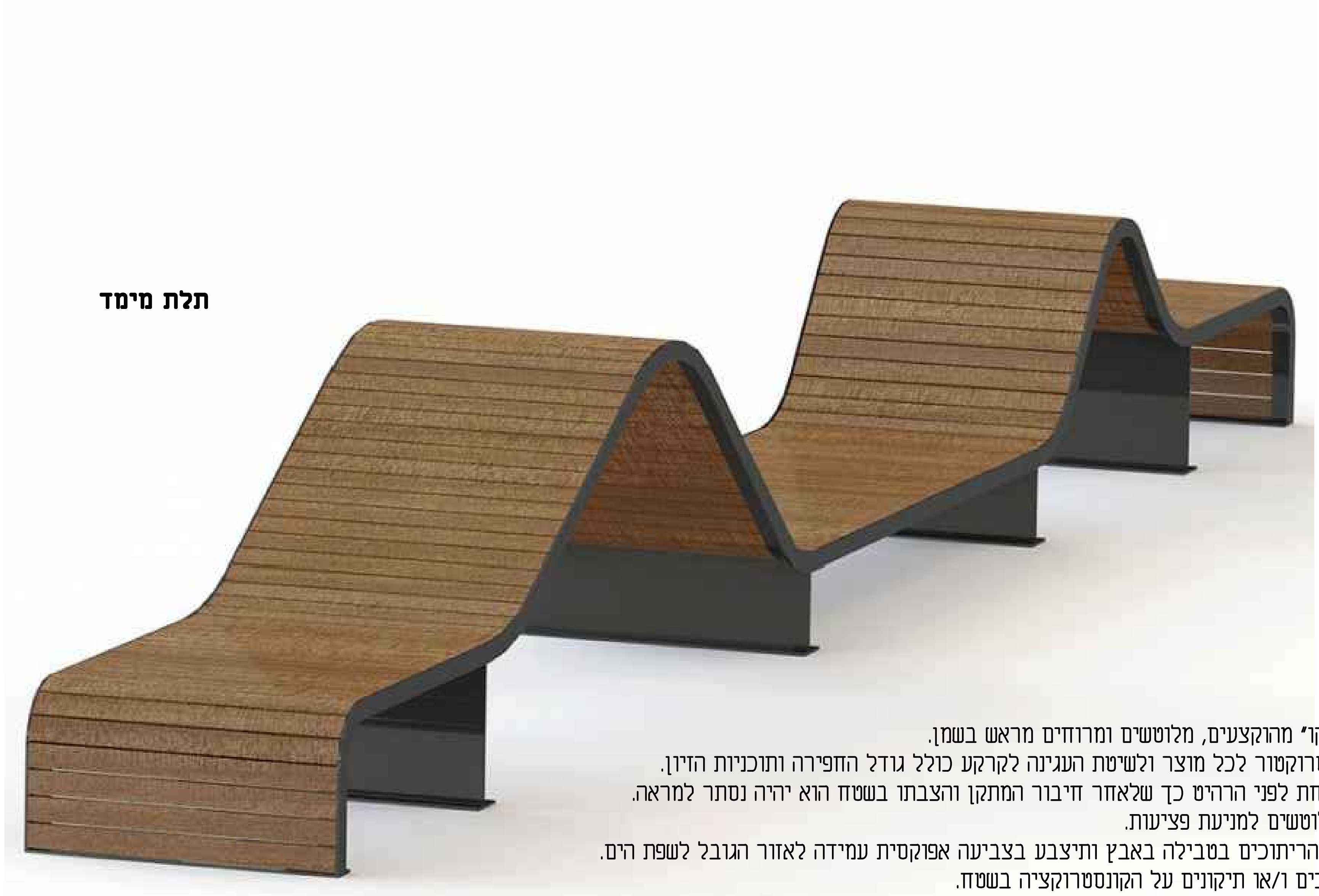

הערות:

1- לוחות העץ מסוג איפאה "טובקו" מהוקצעים, מלוטשים ומרוחים מראש בשמן.
2- על היצרן להביא אישור קונסטרוקטור לכל מוצר ולשיטת העגינה לקרקע כולל גודל החפירה ותוכניות הזיון.
3- סל הברגים יתוכנן להנחה מתחת לפני הרהיט כך שלאחר חיבור המתקן והצבתו בשטח הוא יהיה נסתר למראה.
4- כל הריתוכים נסתרים ו/או מלוטשים למניעת פציעות.
5- הקונסטרוקציה תגולון לאחר הריתוכים בטבילה באבץ ותיצבע בצביעה אפוקסית עמידה לאזור הגובל לשפת הים.
6- בשום מקרה לא יתבצעו ריתוכים ו/או תיקונים על הקונסטרוקציה בשטח.
7- כל הריתוכים והתיקונים יעשו במפעל היצרן ויידרשו מחדש גילוון בטבילה וצביעה נוספת.
8- לכל שלדה נדרש אישור קונסטרוקטור שתעמוד מבחינת שבירה קריסה וכיפוף בעומס של 150 ק"ג.
9- צביעה חלקי המתכת לפי מפרט צביעה ימי
10- כל הברגים יהיו מנירוסטה עם ציפוי קרמי לעמידות ב 3000 שעות בתא מלח
10- כל שלבי העץ יהיו מיחידות עץ שלמות (רוחב ואורך) לפי מידות העץ המפורטות ללא כל השלמות. על הקבלן להגיש תכנית פרישת שלבי עץ מדוייקת כולל רווחים.
11- על הקבלן להגיש לאישור האדריכל והמפקח תכניות מפורטות אשר יכילו תכניות SHOPDRWAING
12- על הקבלן לבצע דוגמה בשטח לאישור האדריכל והפיקוח.
13- גוון RAL לפרופיל מתכת להחלטת אדריכל הנוף

נשלח אל

אדריכלות נוף- מורן אדריכלים אבא	ניהול פרויקט-מורה פרויקטים אסף גבע	יועץ תנועה-דגש הנדסה משה	יועץ נגישות נפתלי ג'אן רונן	יועץ תאורה-מסרני ירלין	יועץ אינסטלציה וניקוז- י.ג.ב.ב אורן				עותק דיגיטלי		תאריך
☒	☒	☒	☒	☒	☒				☒		15.03.2020

שינויים

מס'	תאור	תאריך
1		
2		
3		
4		
5		
6		
7		
8		
9		
10		

יוזם התוכנית
עיריית בת ים

הפרויקט
שדרות העצמאות

שם התכנית
ספסל גל 4.5 מ'

מס פרויקט	קנה מידה	מידות גליון
601	–	A2
מס גיליון	**מהדורה**	**תאריך עדכון**
DE-18.02	0	15.03.2020

x:\601-bat yam haatzmaut\working\03.tender\detail\2020.02.12
601-t-de-18-safsal gal.dwg

אדריכל אחראי
עלא שלחת

☐ לעיון ☐ לאישור
■ למכרז ☐ לביצוע

המבצע אחראי לבדיקת התכניות ולהתאמתן במקום.
על המבצע לבקר כל המידות ועל כל טעות או אי התאמה
עליו להודיע למתכנן. אין לקבוע מידות ע"י מדידה בשרטוט .

STUDIO MA
42 Montefiore St.
Tel Aviv, 65793, Israel
רחוב דרור 7
תל אביב, 65793
t. 03 5664006
f. 03 5664005
office@studio-ma.co.il
www.studio-ma.co.il