גובה עמוד+זרוע (Ht)		M	L	T	עומס יסוד (S)	רוחב יסוד (K)	גרגי יסוד
12 מטר		500	400	12	1600	1200	$1\frac{1}{4}$"x1200
6 מטר		400	300	10	1000	800	1"x950

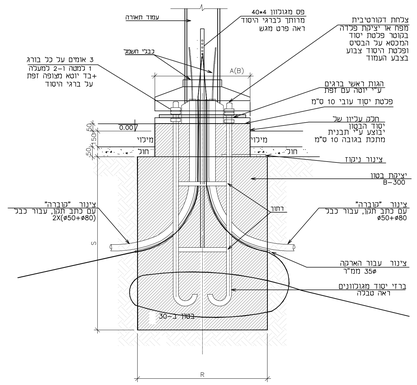

פרט יסוד לעמוד תאורה העומד בגינון
גובה יסוד כגובה קרקע סופיים באותו מקום

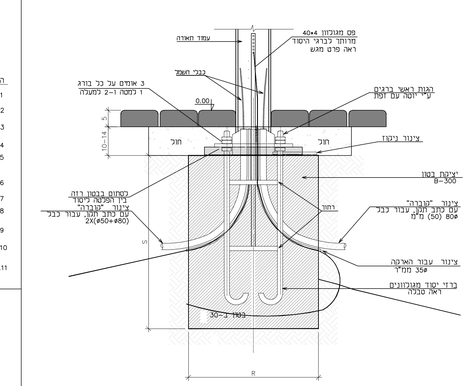

פרט יסוד כעמוד תאורה העומד בריצוף

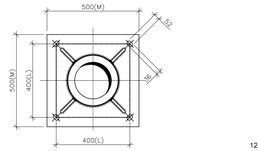

פרט פכסת יסוד

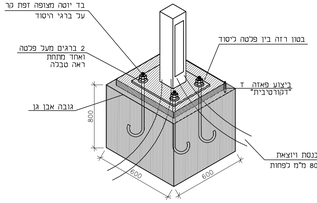

בס"ס לעמוד תאורה
העמוד העומד בגינון

הערות:

1. הבטון ב-30.
2. הברגים 37 St לפי תי" 1225
3. הברגים האומים ומגוזנים ב-65 מיקרון לפחות.
4. היסוד מיוצר לכרעות ורגיכות מאמץ עד 10 ק"ג לסמ"ר.
5. יש להקפיד ביצור גרגי היסוד על דיוק מירבי בהתאם לסדיקות בתכניות זו. כל הברגים יאמרו באותו מפנים.
6. בהתקנת גרגי היסוד בתוך היסוד כל הברגים יבכנו מו 10 מ"מ מפני היסוד ולאחמן לאומנים.
7. מידות היסוד וגרגי היסוד מתאימים לעמוד בגובה התמנה של 12 מטר.
8. הפיגורות יוגמו ברדיוזים מנסימיכים לאפשר השתמת ציגור 75 מ"מ פנימיבית בתוכם.
9. על הבכנין להגיש השבוי קונסטרוקטור מטעמו לאישוש מידות היסוד ע"פ תנאי הקרקע בפועל.
10. כל סוג מגנזיון יגיש לאישור לפני ביצוע. הבכנין יבצע כל דרישה ללא תוספת בתשלום. עמוד דלוזמא יוצב באתר לפני ביצוע רכישה.
11. יש לתעביר ביטורת מכון התכנים על הצבע.

צנרת במעבר כביש

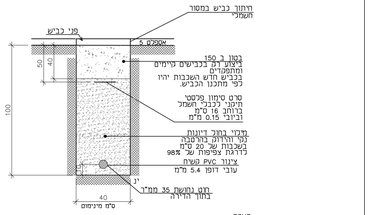

פרט חפירה לכבלים

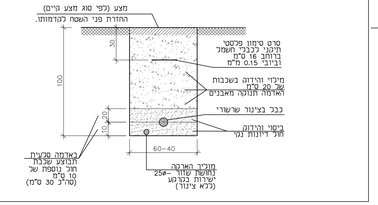

הערות כבכות:

1) מכסה הבכות יהיו יצוק פכדה כולל סמל העיריה וכיתוב תאורה.
2) כל הציגורות בבכה יכלו כבלי משבה 8 מ"מ".
3) כל הציגורות והכבלים העובים בבכה שבטו כייעודם.
4) יש צייגן בדופן הפנימית של הבכה עם הציגורות הוזאים מימנה ככל כיוון את מספר הבכה שאותם מזיגים.

פרט חיבור ומבכה בכביש או במדרכה

(C) מבטר רחא	(B)אורך הפחת	(A) עובי דופן
60	50	15
80	60	20
100	80	20

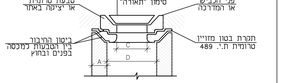

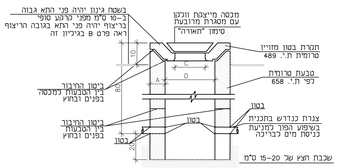

פרט שוחת תאורה בשטח עם גינון

עמוד תאורה טוני בגובה 6 מ' צבוע בצבע לאווירה ימית וגוון כפי אישור אדריכל נוף
כולל פנס הצפה דגם LED לפי חישוב תאורה וכתב כמויות (כמות פנסים לפי התוכנית)
כולל זרועות לפי פרט

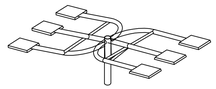

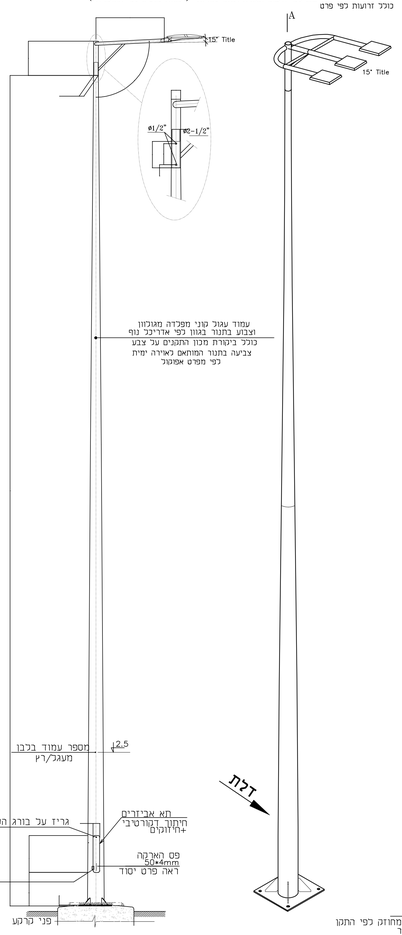

זרוע מזלג
עם שלושה גופי תאורה

עמוד למגרש ספורט
עמוד טוני בגובה 12 מטר
הערה: מידות היסוד יתיו ע"פ התנו ומבטנו מחוזק לפי התנו
ופרטי לביצוע של קונסטרוקטור

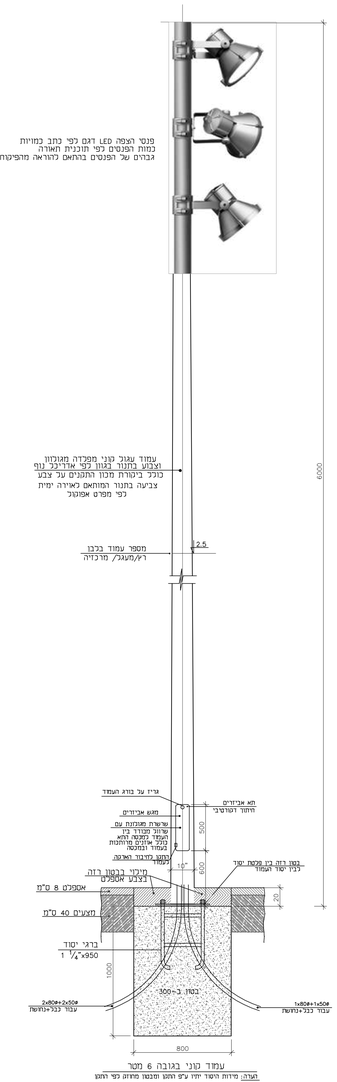

עמוד טוני בגובה 6 מטר
הערה: מידות היסוד יתיו ע"פ התנו ומבטנו מחוזק לפי התנו

עמוד תאורה טוני בגובה 6 מ' צבוע בצבע לאווירה ימית וגוון כפי אישור אדריכל נוף
כולל פנס הצפה דגם LED לפי חישוב תאורה וכתב כמויות (כמות פנסים לפי התוכנית)
כולל זרועות לפי פרט

פנס הצפה LED דגם לפי כתב כמויות
כמות הפנסים לפי תוכנית התאורה
גבהים של הפנסים בהתאם להוראה מהפיקוח

הערה: בשימוש במהדק קבלי יש להתחבגו
במקום בעמוד הגיתן לגישה וצפיה מתא מגש האבזרים

הערות:
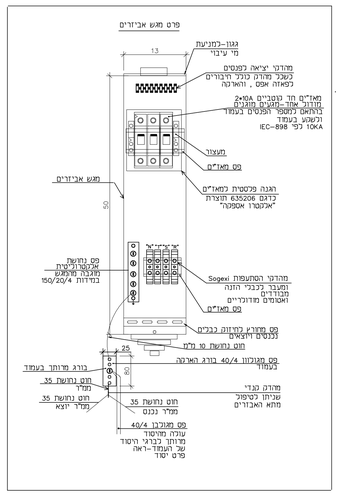
1. כל המידות במ"מ.
2. העמוד וכל אביזרים יהיו מאושרים ע"י מכון התקנים הישראלי ועירית בת ים. עמודים יהיו בעלי חתן ישראלי ומפרס.
3. העמוד יוצר בהתאם לת"י 812 בהוצאתו האחרונה.
4. העמוד יגאולוון בטביכה באבץ חם וצבוע בשכבה כפולה מתאימה לאווירה ימית .
5. פתחי האחים בעמודים יהיו בכיוון נגדי לכביש. יש להתקין שרשרת ברזל מגולוון פנימית לשמירה על הדלת.