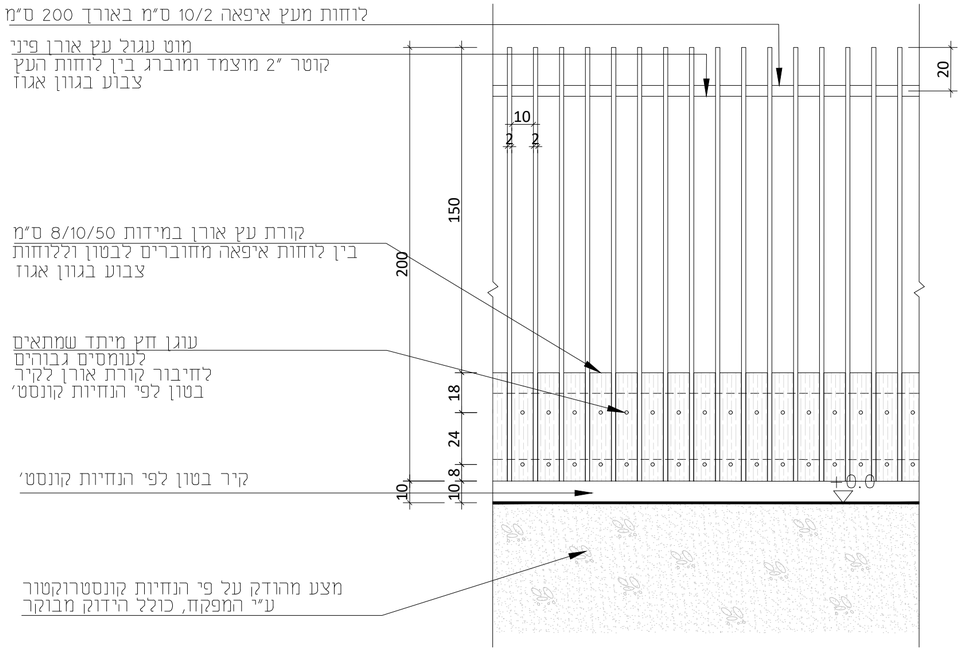

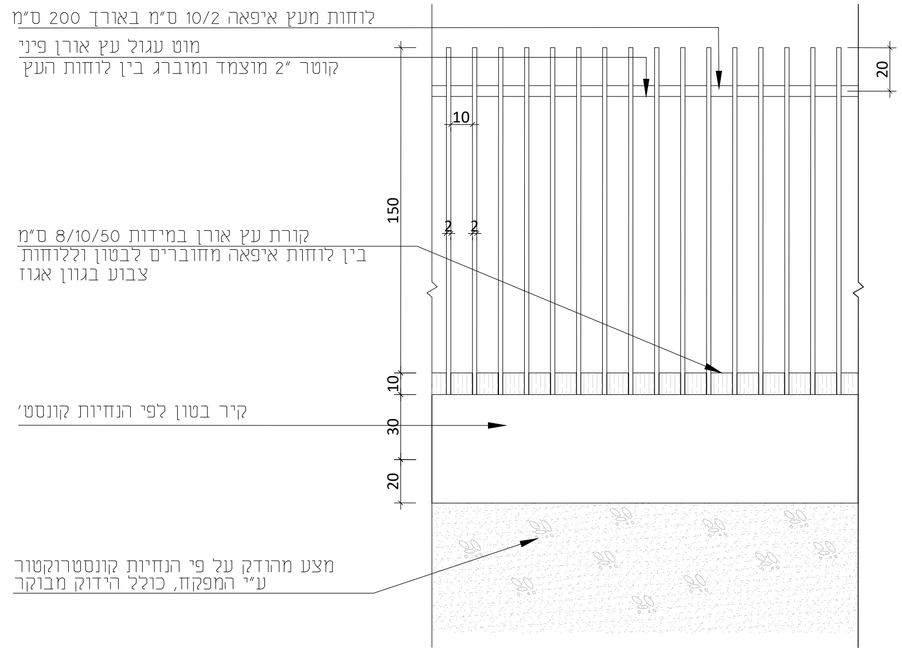

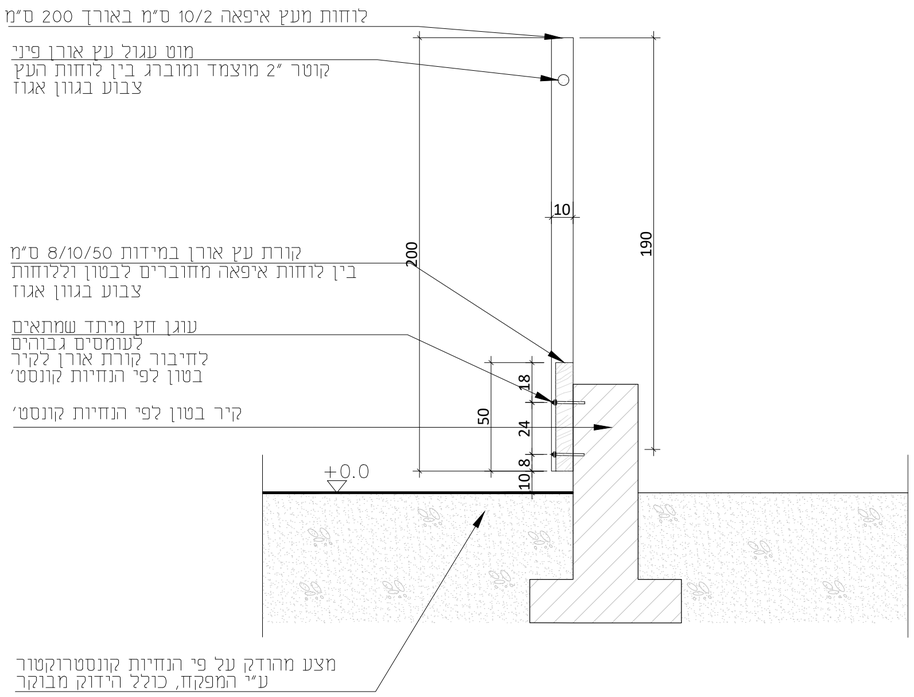

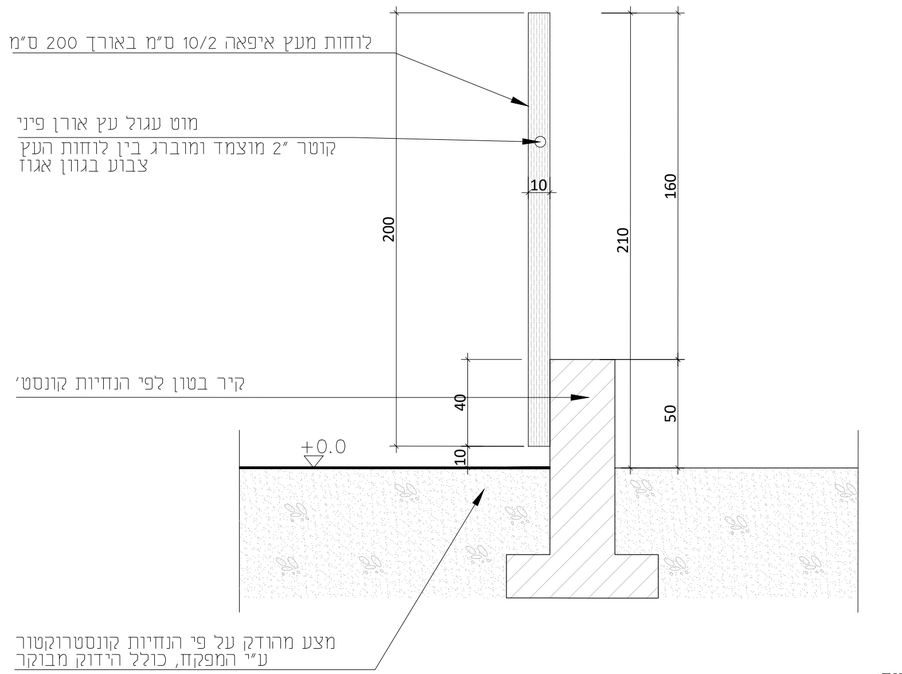

הערות:

1- לוחות העץ מסוג איפאה "טובקו" מהוקצעים, מלוטשים ומרוחים מראש בשמן.
2- על היצרן להביא אישור קונסטרוקטור מורשה ורשרי לכל המוצר ולשיטת העגינה לקרקע כולל גודל החפירה ותוכניות הזיון.
3- כל הריתוכים נסתרים ו/או מלוטשים למניעת פציעות.
4- כל אלמנטי המתכת יגולוונו לאחר הריתוכים בטבילה באבץ ותיצבע בצביעה אפוקסית עמידה לאזור הגובל לשפת הים.
5- בשום מקרה לא יתבצעו ריתוכים ו/או תיקונים על המכת בשטח.
6- כל הריתוכים והתיקונים יעשו במפעל היצרן ויידרשו מחדש גילוון בטבילה וצביעה נוספת.
7- לכל אלמנטי המתכת נדרש אישור קונסטרוקטור שתעמוד מבחינת שבירה קריסה וכיפוף בעומס של 150 ק"ג.
8- צביעה חלקי המתכת לפי הרשום במפרט הטכני. גוון לבחירת אדריכל הנוף
9- כל שלבי העץ יהיו מיחידות עץ שלמות ללא כל השלמות. על הקבלן להגיש תכנית פרישת שלבי עץ מדוייקת כולל רווחים.
10- כל אביזרי החיבור בלוחות וקורות העץ יהיו מנירוסטה 316.
11- אין לחבר קורות עץ ישירות לבטון או לאדמה, יש לבצע הפרדה ע"י תושבת פלסטיק למניעת רטיבות העץ
12- על הקבלן להגיש לאישור האדריכל והמפקח תכניות מפורטות אשר יכילו תכניות SHOPDRWAING

נשלח אל

	תאריך
מהנדס-בלאי-גוף-מבנה	
אדריכלות נוף-בלאי	
מהנדס קונסטרוקציה-ליבת מגרשים	
יועץ ניקוז ומים- יבצב	
יועץ חשמל- מיקרן הכנון חשמל	
יועץ נגישות ובטיחות- נפתלי ינון	
	10.06.2020

שינויים

מס'	תאור	תאריך

יוזם התוכנית
עיריית בת ים

הפרויקט
בת ים- מתחם הפנאי

שם התכנית
גדר סביב באר

מס פרויקט	קנה מידה	מידות גליון
555.02.460	10.06.2020	UserDefinedMetric (900.00 x 1500.00MM)
מס גיליון	מהדורה	תאריך עדכון
D-10.04	0	-

x:\555- bat yam 450\02.public open spaces\460 sportek\landscape\working\detail\2020.04.13
555.02.460-t-de-10.04.dwg

אדריכל אחראי
עלא שלחת

☐ לעיון ☐ לאישור
■ למכרז ☐ לביצוע

המבצע אחראי לבדיקת התכניות ולהתאמתו במקום. על המבצע לבקר כל המידות ועל כל טעות או אי התאמה עליו כהודיע למתכנן. אין לקבוע מידות ע"י מדידה בשרטוט .

STUDIO MA
7 Dror St.
Jaffa, 6813507, Israel
רחוב דרור 7
יפו, 6813507
t. 03 5664006
f. 03 5664005
office@studio-ma.co.il
www.studio-ma.co.il