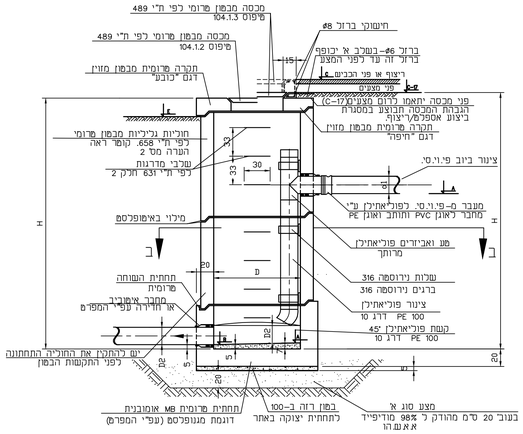

חתך א – א

מפל פנימי-מצינורות פוליאתילן

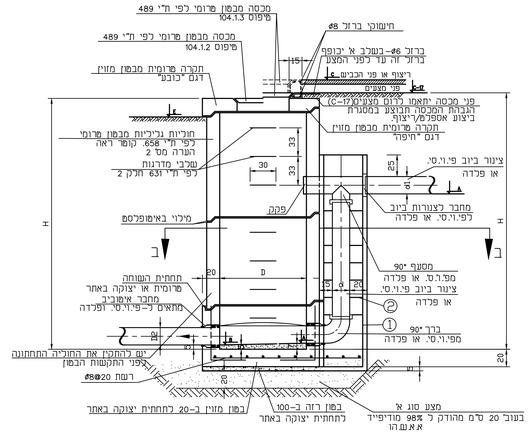

חתך א – א

מפל חיצוני-מעל 45 סמ'

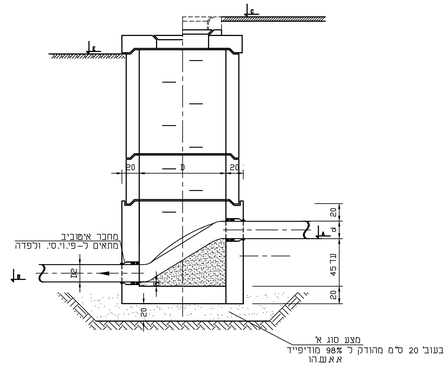

מפל פנימי-עד 45 סמ'

הערות :

1. A-רום תחתית צנור כניסה
   B-רום תחתית צנור יציאה
   C-רום פני הריצוף/כבים
   E-רום פני הקרקע
   H-העומק המקורב של השוחה
   } לפי חתך לאורך
2. קוטר השוחה "D" יקבע לפי עומק השוחה בהתאם למפלה להלן אל"א אם יצוין אחרת בחתך לאורך

H ב-מ'	D ב-ס"מ
עד 0.70	60
עד 1.25	80
עד 2.25	100
מעל 2.25	125

3. שלבי היצקת יעוגנו בקיר בעת יציקת החוליות בבית החרושת.
4. בשוחות המותקנות בשטח פתוח תהיה מסגרת המכסה יצוקה בתוך החקרה בבהתלו ויטרה עם פני המכסה. בשוחות המותקנות במדרכה או בכבישים יותאם גובה המכסה ע"י מבנות בטון מזוין.
5. אם לא צויין אחרת יהיה שפוע המחטל בשוחה זהה לשפוע הקו. אם שפוע הקו הנכנס שונה משפוע הקו היוצא יהיה שפוע המחטל לפי ממוצע השפועים.
6. סוג החקרה לפי הנדרש בכתב הכמויות. יש לשים לב לכוון הנחת החוליות המרוסיות בהתאם לסוג החקרה (רגיל או "כובע"). מדגם "כובע" יבוצעו רק כאשר השוחה בולטת מעל פני קרקע.
7. קוטר המכסה יהיה 50 סמ' לשוחות בעומק עד 1.25 מ'. ובקוטר 60 סמ' בעומק גדול יותר.
8. בתחתית יצוקות יוכן פתח לצנורות כניסה ויציאה עבור מחברי אימוביב. בתחתית השוחה-יצוקה באתר או מרוכזת אז מרוכזת מיפוס מגנופלסט- לפי דרישות בפרט וכתב הכמויות.
9. בשוחות מפל פנימי לא תותר תחתית מרוכזת- מיפוס מגנופלסט.

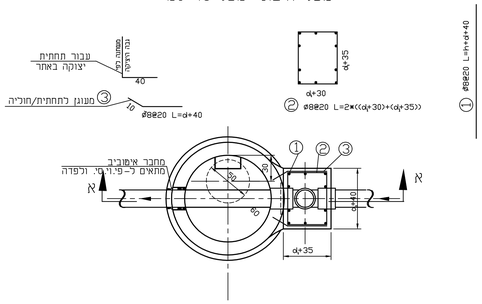

חתך ב – ב

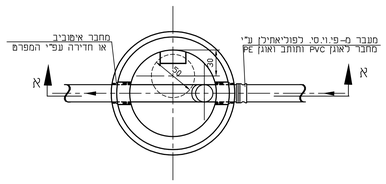

חתך ב – ב

Y.LEBEL מהנדסים יועצים CONSULTING ENGINEERS					י.לבל
שם הפרוייקט:					
שם הגרפיקה:	שוחת מפל חיצוני ושוחת מפל פנימי מחוליות מרוכזות				
מס' הפרוייקט:		מס' הגרפיקה:	סט-101	תאריך:	23.08.04
קנ.מ: 1:20	מנוחה:	תאריך עדכון:	סרק עדכון:	מידות הגרפיקה:	
מכנה: דודו כ	שרטט: אינה ג	בדק: י.לבל	אישור: י.לבל	תאריך:	
שם תבנית נתונים: P:\STANDARD\ST-SHUHA-MPAL					